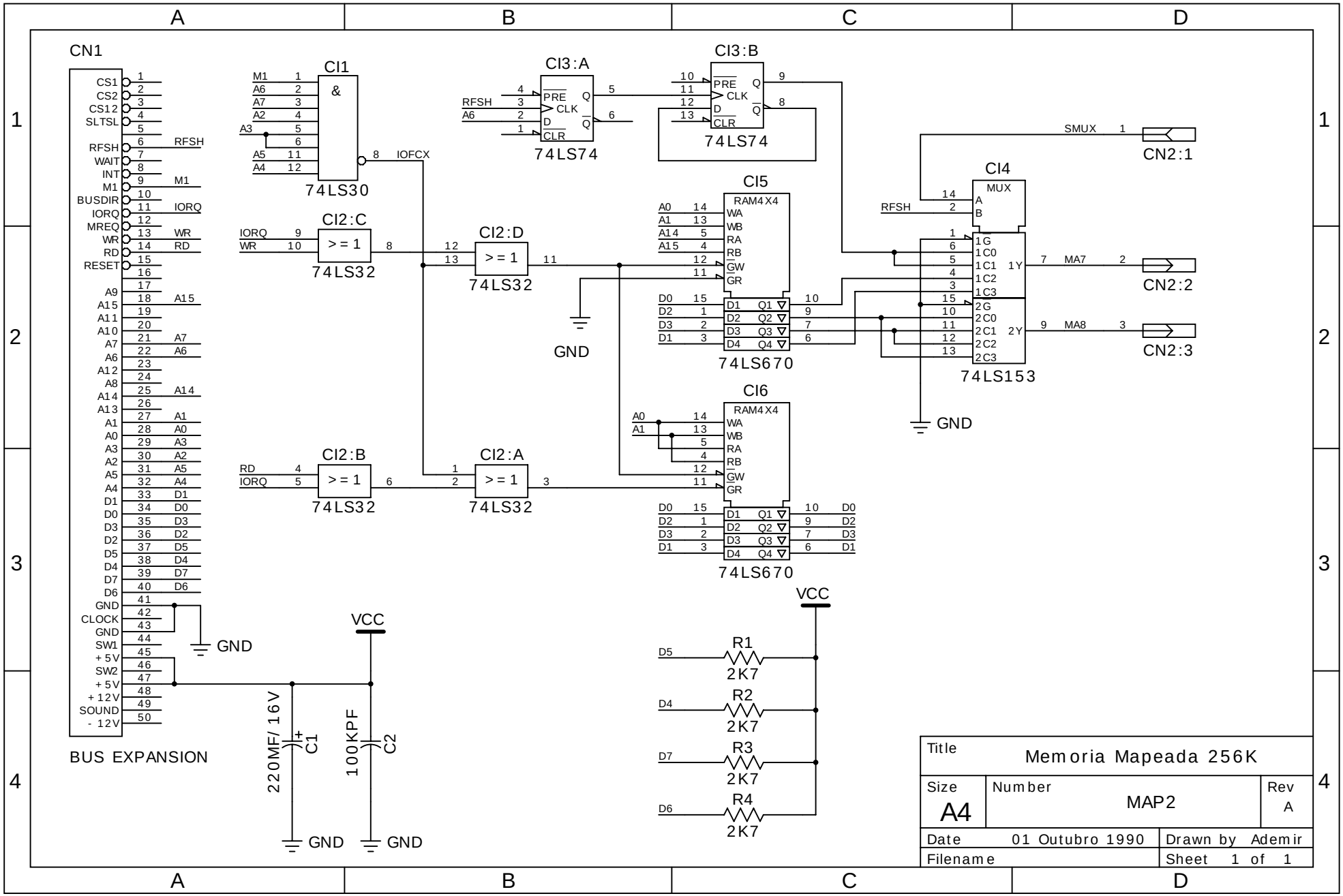
CN1
BUS EXPANSION
CS1
CS2
CS12
SLTSL
RFSH
WAIT
INT
M1
BUSDIR
IORQ
MREQ
WR
RD
RESET
A9
A15
A11
A10
A7
A6
A12
A8
A14
A13
A1
A0
A3
A2
A5
A4
D1
D0
D3
D2
D5
D4
D7
D6
GND
CLOCK
GND
SW1
+5V
SW2
+5V
+12V
SOUND
-12V
CI1
&
74LS30
IOFCX
CI2:C
>=1
74LS32
CI2:D
>=1
74LS32
CI2:B
>=1
74LS32
CI2:A
>=1
74LS32
CI3:A
PRE
CLK
D
CLR
Q
74LS74
CI3:B
74LS74
CI5
RAM4X4
WA
WB
RA
RB
GW
GR
D1 Q1
D2 Q2
D3 Q3
D4 Q4
74LS670
CI6
RAM4X4
74LS670
CI4
MUX
74LS153
1G
1C0
1C1
1C2
1C3
1Y
2G
2C0
2C1
2C2
2C3
2Y
SMUX
MA7
MA8
CN2:1
CN2:2
CN2:3
GND
VCC
R1
2K7
R2
2K7
R3
2K7
R4
2K7
220MF/16V
C1
100KPF
C2
Title
Memoria Mapeada 256K
Size
A4
Number
MAP2
Rev
A
Date
01 Outubro 1990
Drawn by
Ademir
Filename
Sheet 1 of 1