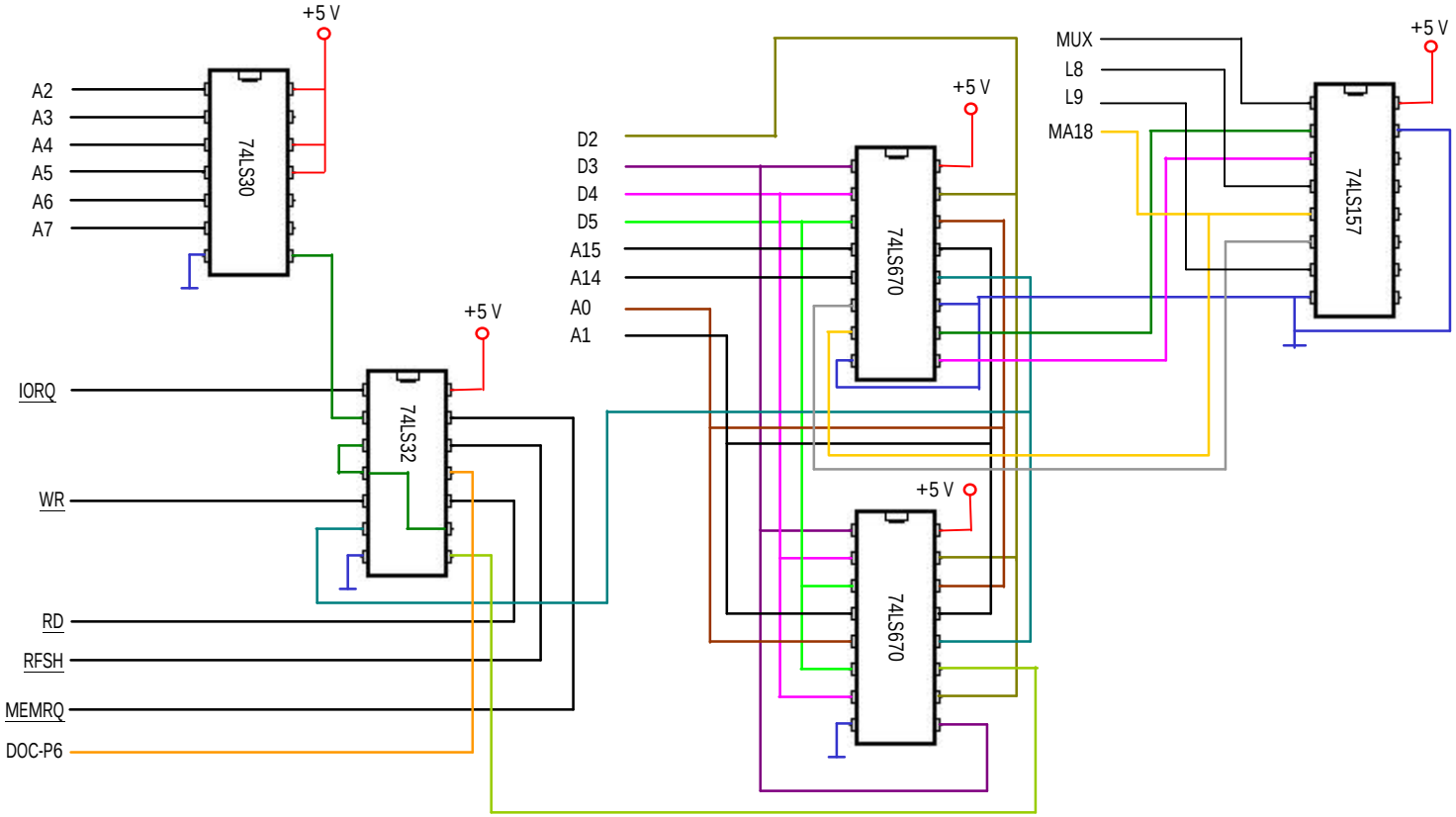
+5 V
A2
A3
A4
A5
A6
A7
74LS30
+5 V
IORQ
WR
RD
RFSH
MEMRQ
DOC-P6
74LS32
D2
D3
D4
D5
A15
A14
A0
A1
+5 V
74LS670
+5 V
74LS670
MUX
L8
L9
MA18
+5 V
74LS157